Vejledning til brug

HOME DELUXE
WIR MACHEN DEIN ZUHAUSE

Hjørnesofa TORINO

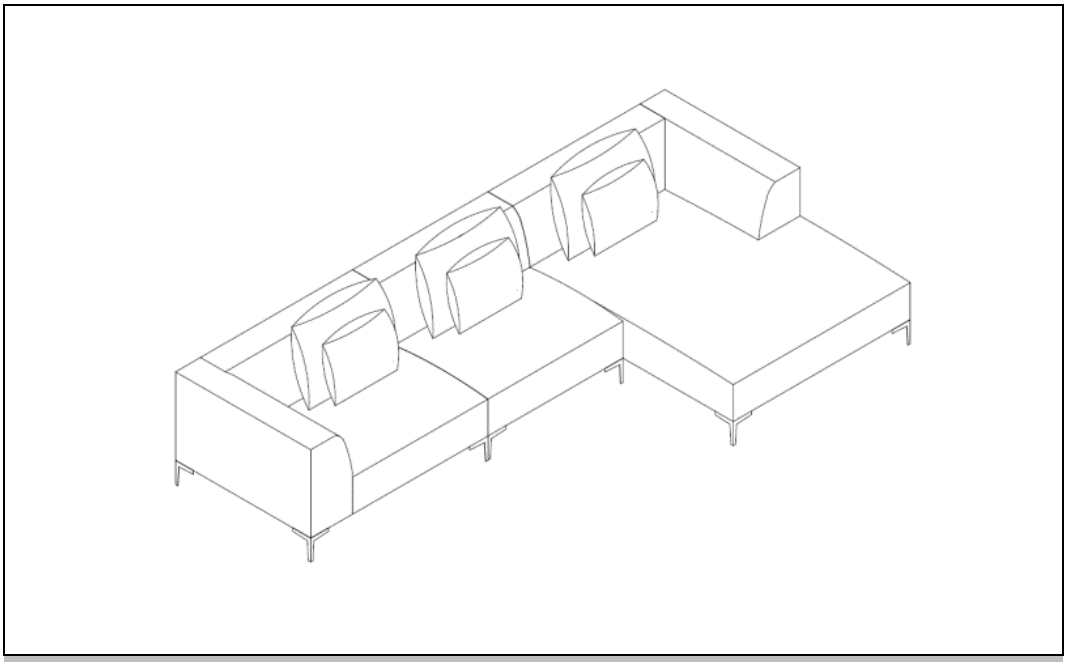

Original brugsanvisning

Designet i Tyskland

VIGTIGT:
OPBEVAR TIL FREMTIDIG BRUG.
LÆS OMHYGGELIGT!

Indholdsfortegnelse

1. Generel information ... 3
1.1. Produktoversigt ... 3
1.2. Generel information ... 3
1.3. Oplysninger om garanti ... 3
2. Oplysninger om brugsanvisningen ... 4
2.1. Tilgængelighed af brugsanvisningen ... 4
2.2. Målgrupper for brugsanvisningen ... 4
2.3. Oplysninger om oversættelse ... 4
2.4. Forklaring af symboler ... 4
2.5. Generel information om brugsanvisningen ... 5
2.6. Tilsigtet brug ... 5
2.7. Generelle sikkerhedsanvisninger ... 5
3. Produktets egenskaber ... 6
3.1. Tekniske data ... 6
3.2. Beskrivelse af produktet ... 7
4. Leveringsomfang ... 7
5. Installation ... 9
5.1. Sikkerhedsinstruktioner ... 9
5.2. Produktets opbygning ... 9
6. Brug af produktet ... 12
6.1. Sikkerhedsinstruktioner ... 12
6.2. Første ibrugtagning ... 13
6.3. Betjening ... 13
6.4. Placering af opbevaring ... 13
7. Fejlfinding ... 13
8. Rengøring og pleje ... 14
8.1. Sikkerhedsinstruktioner ... 14

9. Afmontering 14
9.1. Sikkerhedsinstruktioner 14
10. Bortskaffelse 14
10.1. Generel information 14

Kære kunde,

Tak, fordi du har valgt et produkt fra **Home Deluxe GmbH**. Vi håber, at du bliver glad for din nye Torino-hjørnesofa

Brugsanvisningen hjælper dig med montering, ibrugtagning, betjening og vedligeholdelse af produktet. Brugsanvisningen og sikkerhedsanvisningerne skal læses omhyggeligt og i deres helhed. Overhold disse instruktioner for at undgå fare.

1. Generel information

1.1. Produktoversigt

Hjørnesofa TORINO			|	*Vare-ID:* 27733	| *Variant ID:* 72034
Hjørnesofa TORINO beige højre			|	*Vare-ID:* 21392	| *Variant- ID:* 50998
	Pakke 1	*Pakke 2*		*Pakke 3*	
Artikel ID:	21404	21405		21406	
Variant ID:	51016	51017		51018	
Hjørnesofa TORINO Beige Højre			|	*Vare-ID:* 21393	| *Variant ID:* 50999
	Pakke 1	*Pakke 2*		*Pakke 3*	
Artikel ID:	21407	21405		21408	
Variant ID:	51019	51017		51020	

1.2. Generel information

For at kunne leve op til vores krav forbedrer vi hele tiden kvaliteten, forenkler montering og betjening og tilpasser produkterne til kundernes behov. På grund af disse ændringer findes den aktuelle version af brugsanvisningen på vores hjemmeside.

Begrebet "produkt" anvendes i brugsanvisningen for "TORINO hjørnesofa".

1.3. Garanti

Det lovbestemte ansvar for mangler og garantirettigheder gælder fra købsdatoen.
Home Deluxe GmbH påtager sig intet ansvar for skader, der skyldes manglende overholdelse af brugsanvisningen. Reklamationer som følge af forkert installation eller brug er udelukket fra garantien. I tilfælde af fejl på produktet bedes du kontakte vores kundeservice skriftligt med angivelse af produktnavn, serienummer og et foto af typeskiltet:

Home Deluxe GmbH
Schanzeweg 2
32312 Lübbecke
Lübbecke, Tyskland
Tlf: +49 (0)5743 6181-0
www.home-deluxe-gmbh.de

Hvis du har yderligere spørgsmål, bedes du kontakte vores kundeserviceteam ved hjælp af kontaktformularen.

2. Oplysninger om brugsanvisningen

2.1. Tilgængelighed af brugsanvisningen

Brugsanvisningen er en del af produktet og skal opbevares komplet og i umiddelbar nærhed af produktet.

2.2. Målgrupper for brugsanvisningen

Brugsanvisningen skal læses og overholdes af alle personer, der er involveret i en af følgende aktiviteter eller anvendelser:

- Udpakning
- Montering / installation
- Ibrugtagning / betjening
- Vedligeholdelse / test / pleje
- Fejlfinding / reparation
- Bortskaffelse

2.3. Information om oversættelse

Den oprindelige brugsanvisning er skrevet på tysk. Alle andre tilgængelige sprog er en oversættelse af den tyske version.

2.4. Forklaring af symboler

Symbol	Forklaring af symbol
	**ADVARSEL** Dette symbol angiver mulige farer, der kan resultere i dødelig eller alvorlig personskade. Den tilsvarende bemærkning skal læses, før du udfører det tilsvarende installations- eller anvendelsestrin.
	**INFO / BEMÆRK** Symbolet giver vigtige oplysninger og angiver materielle skader. Overhold disse, før du udfører det tilsvarende installations- eller anvendelsestrin, for at forstå problemer og undgå skader.
	**Må kun bruges indendørs** Symbolet angiver, at produktet kun må anvendes indendørs.
	**Læs brugsanvisningen** Symbolet angiver, at brugsanvisningen skal læses omhyggeligt, før apparatet monteres/installeres og/eller tages i brug.
	**Opbevares på et tørt sted** Symbolet angiver, at produktet skal opbevares på et tørt sted.
	**Skrøbelig** Symbolet angiver, at produktet er skrøbeligt.

2.5. Generelle oplysninger om brugsanvisningen

Brugsanvisningen henviser til Torino-hjørnesofaen. Den indeholder vigtige oplysninger om montering, betjening, vedligeholdelse og rengøring. Brugsanvisningen, især sikkerhedsanvisningerne, skal læses omhyggeligt, før produktet tages i brug; opbevar brugsanvisningen på et sikkert sted. Brug kun produktet som beskrevet i denne brugsanvisning for at forhindre utilsigtet personskade eller skade. Hvis du giver produktet videre til en tredjepart, skal denne brugsanvisning også overdrages.

2.6. Tilsigtet brug

Produktet er af høj kvalitet, holdbart og udelukkende beregnet eller egnet til privat brug i et rimeligt og sædvanligt omfang. Desuden er vores produkt **ikke** beregnet til kommerciel brug. Kommerciel brug er kun tilladt med skriftlig tilladelse fra Home Deluxe GmbH.

Produktet er et polstret møbel, der er beregnet til brug i opholdsrum. Brug udendørs eller i vådrum er ikke i overensstemmelse med det tilsigtede formål og er derfor ikke tilladt.

Brug kun produktet som beskrevet i denne brugsanvisning. Enhver anden brug betragtes som ukorrekt og kan resultere i materielle skader eller personskader. Producenten påtager sig intet ansvar for skader, der er forårsaget af ukorrekt eller forkert brug.

2.7. Generelle sikkerhedsanvisninger

Generelle advarsler om fare



- Forkert håndtering kan føre til betydelig personskade og materielle skader.
- Saml **kun** produktet, hvis leveringsomfanget er komplet og i perfekt stand.
- Sørg for, at alle dele er ubeskadigede og korrekt samlet. Der er risiko for personskade ved forkert montering. Beskadigede dele kan påvirke sikkerhed og funktion.
- Beskyttelsesudstyr, der er monteret af producenten, må ikke fjernes.
- Installer kun produktet på et sikkert, plant og fast underlag.
- Foretag ikke ændringer på produktet.
- Kontrollér fastgørelsen med jævne mellemrum.
- Hold altid produktet tørt og væk fra væsker.
- Reparationer må kun udføres efter aftale med kundeservice og i overensstemmelse med instruktionerne, ellers bortfalder eventuelle garantikrav.

Fare for børn



- Hold børn væk fra emballagematerialer. Der er risiko for kvælning!
- Hold børn væk fra monteringsstedet, mens produktet samles. Leveringsomfanget indeholder små dele, som kan sluges eller forårsage alvorlige skader.
- **Risiko for at vælte!** Produktet er ikke børnelegetøj, klatrevæg eller sportsudstyr. De enkelte elementer i produktet kan vælte, når de belastes på den ene side, hvilket kan resultere i dødsfald.
- Børn kan komme til skade, når de leger med produktet, eller når de trækker sig op på produktet.
- Forklar børn, hvordan de skal bruge produktet korrekt, og lad dem aldrig være uden opsyn, mens de leger.
- Sørg for, at små børn ikke putter smådele i munden.

Risiko for personskade
Forkert håndtering af produktet kan føre til skader.



- Der må ikke foretages designændringer på produktet. Enhver ændring skal godkendes skriftligt af producenten og udføres i overensstemmelse med instruktionerne.
- Hvis produktet er beskadiget, må det ikke længere bruges. Beskadigede dele skal repareres eller udskiftes med originale reservedele.
- Sørg for, at produktet er permanent fastgjort for at undgå skader.

Risiko for skader



- Forkert håndtering af produktet kan føre til skader.
- Åbn ikke emballagen med skarpe genstande (f.eks. knive, sakse eller lignende), da det kan beskadige produktet. Vær forsigtig, når du åbner.
- Brug ikke produktet i nærheden af varmekilder eller åben ild.
- Beskyt produktet mod direkte lys og sollys.
- For at undgå misfarvning af stoffet skal produktet placeres mindst 40 cm væk fra radiatorer og andre varmekilder.
- Placer ikke produktet direkte op ad en væg; hold det mindst 30 cm væk fra vægge.

Eksplosionsfare



- **Forsigtig**: Opbevar ikke let antændelige, brændbare eller eksplosive stoffer inde i produktet. Meget brandfarlige stoffer kan bryde i brand.

3. Produktets egenskaber

3.1. Tekniske specifikationer

Hjørnesofa Torino	
Mål (B x H x D)	ca. 344 x 74 x 100-178 cm
Længde på den tilbagelænede overflade	145 cm
Bredde på den tilbagelænede overflade	81 cm
Materiale	100 % polyester
Materiale til fod	metal
Materiale til ramme	FSC-træ
Overfladens udseende	Fint vævet
Siddehøjde	49 cm
Sædets dybde	70-145 cm
Fodhøjde	13 cm
Højde på armlæn	74 cm
Maks. Belastningskapacitet pr. sofasektion	120 kg
Maks. belastningskapacitet	360 kg

Hjørnesofa Torino	
Farve:	Beige (RAL1019)
Vægt	89 kg

3.2. Beskrivelse af produktet

Produktet beriger stuen med sit attraktive betræk og smukke design. Din nye oase af velvære er helt dækket af et stof af høj kvalitet, som gør det muligt at integrere produktet i midten af stuen. Med sin generøse form tilbyder produktet også masser af plads til at sidde og ligge.

4. Leveringens omfang

Kontrollér emballagen for ydre skader ved levering. Desuden skal du straks efter udpakningen kontrollere, at leveringsomfanget er komplet, og at produktet og alle komponenter er i perfekt stand. Monter kun produktet, hvis leveringsomfanget er komplet og ubeskadiget.

Højre hjørnesofa

Nr.	Beskrivelse	Antal	Billede
1.	Venstre modul	1	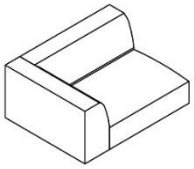
2.	Midterste modul	1	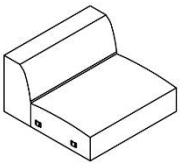
3.	Højre modul	1	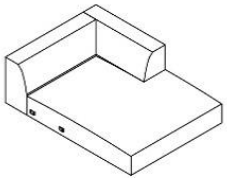

Venstre hjørnesofa

Nr.	Beskrivelse	Antal	Billede
1	Venstre modul	1	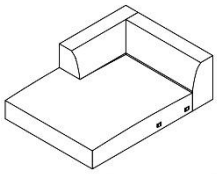
2	Midterste modul	1	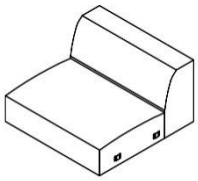
3	Højre modul	1	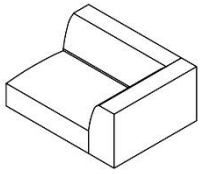

Tilbehør (en sofa pr. stk.)

Nr.	Nr. Beskrivelse	Billede	Antal
A.	Fødder		12
B.	Skrue		24
C.	Unbrakonøgle		1
D.	Stor pude		3
E.	Lille pude		3
F	Metatarsus		1

5. Montering

5.1. Sikkerhedsinstruktioner

Alle sundheds- og sikkerhedsoplysninger skal læses.

Risiko for personskade
Forkert håndtering under monteringen kan føre til kvæstelser.

- Kontrollér straks efter udpakningen, at leveringsomfanget er komplet, og at produktet og alle dele er i perfekt stand.
- Saml **kun** produktet, hvis leveringsomfanget er komplet og i perfekt stand.
- Sæt kun produktet op på et sikkert, plant og fast underlag.
- Betjeningsfejl, monteringsfejl eller skader forårsaget af montering er udelukket fra garantien.
- Der kræves mindst 2 personer til at samle produktet.
- **Risiko for fastklemning!** Når du tilslutter modulerne, skal du sørge for, at der ikke er hænder eller fingre mellem krokodillekrogene.
- Brug beskyttelsestøj som f.eks. sikkerhedssko og beskyttelseshandsker under monteringen.
- **Vi gør opmærksom på, at Home Deluxe GmbH ikke påtager sig omkostninger til montering eller manuelle ydelser - som f.eks. elektrikeromkostninger eller lignende specialistomkostninger.**

5.2. Montering af produktet

Produktet leveres adskilt og kan samles med en lille indsats. Følg monteringsvejledningen omhyggeligt. Hvis instruktionerne ikke følges, kan produktets funktion og sikkerhed ikke garanteres.

Nødvendigt værktøj

	Skærekniv		Målebånd
	Unbrakonøgle		

Bemærk venligst

- De følgende instruktioner skal læses omhyggeligt.
- De enkelte komponenter skal vippes under monteringen Når de vippes, skal du sørge for, at de hviler på en blød overflade (f.eks. et loft) for at undgå skader på dækslet.
- Saml produktet i den position, hvor det skal opstilles.
- For at flytte produktet til en anden position skal modulerne skilles ad; når produktet er i den tiltænkte position, kan modulerne sættes sammen igen.
- Hvis der ikke er brug for den monterede krokodillekrog, kan den blot vendes til siden eller bagud.

Montering af højre hjørnesofa

Illustration	Trin i monteringen
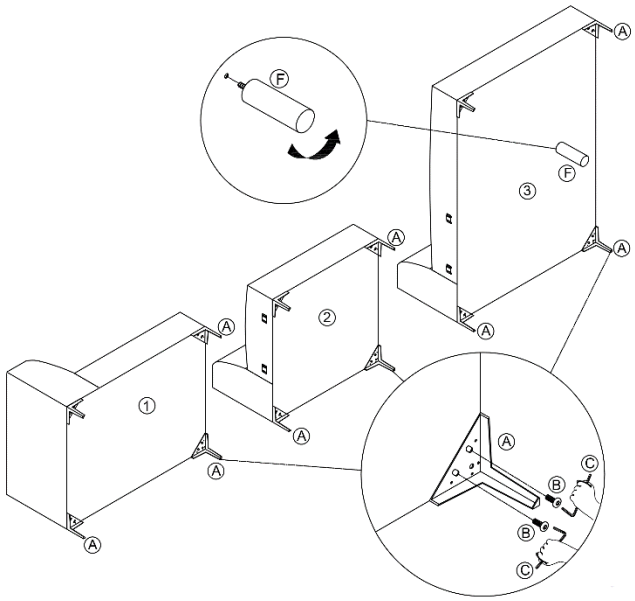	**Trin 1:** - Skru alle fødder (**A)** fast i deres respektive positioner med skruerne (**B)**, og stram dem med unbrakonøglen.
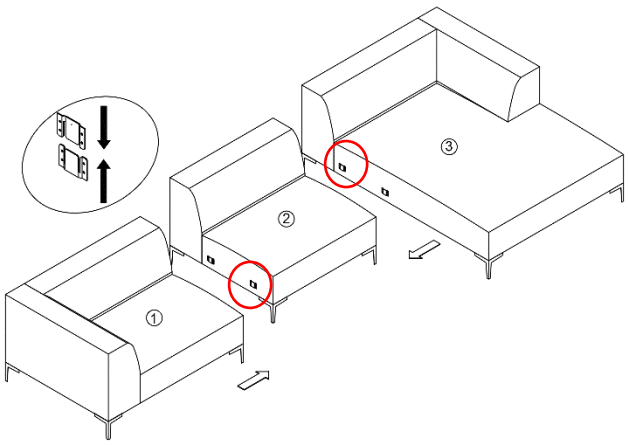	**Trin 2:** - Hægt sofaerne på plads med klemmerne, og sørg for, at de sidder godt fast.
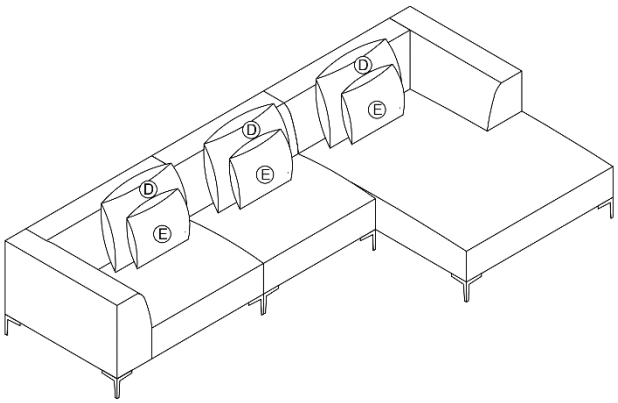	**Trin 3:** - Fuldt samlet sofa.

Montering af venstre hjørnesofa

Illustration	Trin til samling
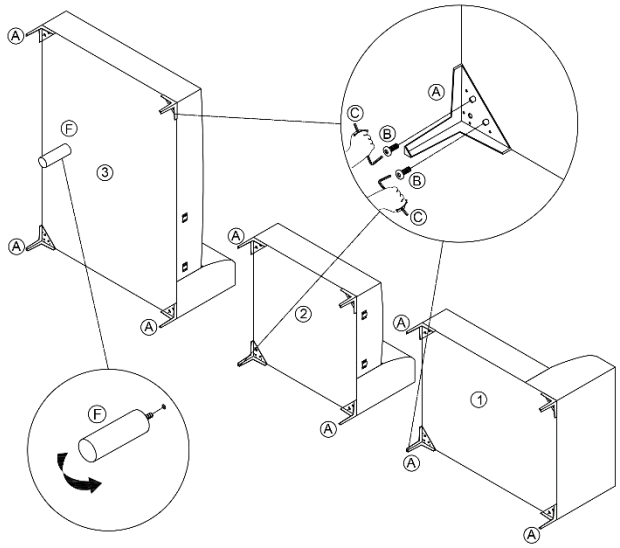	**Trin 1:** - Skru alle fødder (**A)** fast i deres respektive positioner med skruerne (**B)**, og stram dem med unbrakonøglen.
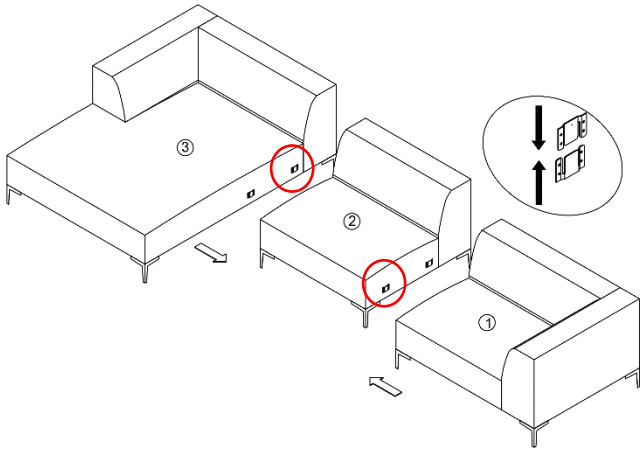	**Trin 2:** - Sæt sofaerne på plads med klemmerne, og sørg for, at de sidder godt fast.
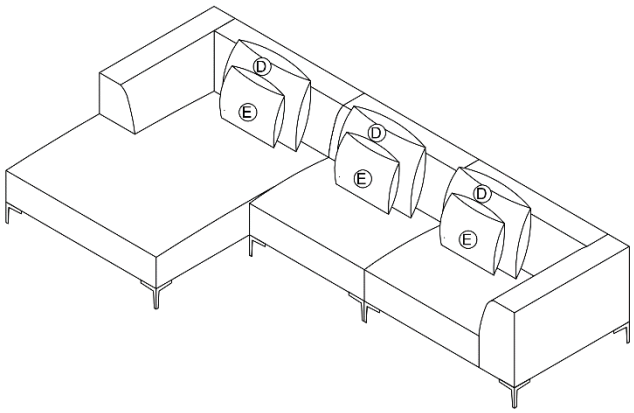	**Trin 3:** - Fuldt samlet sofa

6. Anvendelse

6.1. Sikkerhedsinstruktioner

Følgende sundheds- og sikkerhedsoplysninger skal læses omhyggeligt.

Risiko for personskade
Forkert håndtering under brug kan føre til kvæstelser.



- Brug ikke et beskadiget produkt.
- Foretag ikke ændringer på produktet.
- **Risiko for at vælte og falde!** Produktet er ikke børnelegetøj, klatrevæg eller sportsudstyr. Produktets enkelte elementer kan vælte, når de belastes på den ene side, hvilket kan resultere i dødsfald.
- Børn kan komme til skade, når de leger med produktet, eller når de trækker sig op på produktet.
- **Risiko for at tippe og falde!** Stå ikke på sædepolstringen.
- **Risiko for at tippe og falde!** Sid ikke på ryglænene i siderne.
- **Risiko for at vælte og falde!** Sid ikke på ryglænspuderne.
- **Risiko for fastklemning!** Sørg for, at der ikke er hænder eller fingre mellem krokodillekrogene, når modulerne forbindes.
- **Fare for kvælning!** Sørg for, at børn og dyr ikke gemmer sig inde i modulerne.
- Kontrollér produktet for synlige skader før hver brug.
- Kontrollér tilslutninger og fastgørelse med jævne mellemrum.

6.2. Første ibrugtagning

Kontrollér produktet for skader, før det tages i brug første gang. Produktet må kun bruges, hvis det er ubeskadiget.

6.3. Betjening

Før du bruger produktet, skal du kontrollere

- at det er i ordentlig stand.
- at modulerne sidder godt fast.
- at lynlåsen under modulerne er lukket.

6.4. Opbevaringssted

- Opbevar kun produktet i tørre, vejrbeskyttede og godt ventilerede rum.

7. Fejlfinding

Hvis følgende fejl opstår under driften, skal du kontrollere følgende fejlårsager ved hjælp af nedenstående tabel. Hvis fejlen ikke kan afhjælpes ved hjælp af de anførte foranstaltninger, skal produktet tages ud af drift.

Fejl	Mulig årsag	Løsning
Produktet vakler eller vibrerer	- Produktet står på en ujævn overflade - Fastgørelsesskruerne har løsnet sig - Fastgørelserne (klemmerne) har løsne sig - Produktet er under for stor belastning	- Placer produktet på en plan overflade - Stram fastgørelsesskruerne - Tilslut modulerne igen - Overhold belastningsgrænserne

Hvis der opstår et andet problem med produktet, bedes du kontakte os.

Hinweis zur Pillbildung:
Pills entsteht, wenn die Fasern des Möbelbezugs sich zusammenziehen und zu einem Knoten werden. Sie wird darum auch als Knötchenbildung oder Pilling betitelt und zählt zu den natürlichen Abnutzungserscheinungen. Daher ist sie kein Hinweis auf eine minderwertige Qualität, sondern ein Ergebnis alltäglicher Belastungen. Die Haltbarkeit des Bezugsstoffes wird hierdurch nicht beeinträchtigt, da die Pills lediglich aus losen Fasern gebildet werden.

Wie sollte man Pillbildung am besten entfernen?

- Fusselrolle
- Fusselbürste
- Pilling-Rasierer

Hinweis zur legeren Polsterung:
Um es sich besonders kuschelig und bequem zu machen, eignet sich eine legere Polsterung. Die Polsterung passt sich nach Ihrer Körperform an. Durch das Einsinken auf Ihrem Sessel, ist die Belastung im Vergleich zum klassischen Polsterstoff stärker und es kommt zu Wellen- / Faltenbildung. Dabei handelt es sich um eine warentypische Eigenschaft und um keinen Mangel.

Knötchenbildung, Pillbildung, sowie Faltenbildung sind keine Qualitätsmängel und sind von der Reklamation ausgeschlossen.

8. Rengøring og pleje

8.1. Sikkerhedsinstruktioner

Risiko for personskade
Forkert håndtering under brug kan føre til skader



- Fjern al tilsmudsning så hurtigt som muligt. (Jo længere du venter, jo sværere er det at fjerne snavset).
- Betrækket kan tage skade af at blive udsat for høj varme og UV-lys.
- Sædehynderne i polstrede møbler kan ændre form på grund af konstant belastning; det er en normal proces og ikke en grund til at klage.
- Hynderne ændrer også form ved konstant brug; det er heller ikke en grund til at klage.
- Polstringens farve kan ændre sig på grund af farveslid fra stoffer, f.eks. denim, hvilket heller ikke er nogen grund til at klage.
- Der kan opstå fordybninger og folder, når produktet er i brug.
- For at fjerne uønsket snavs eller hår er det tilstrækkeligt at støvsuge produktet.
- Skader på materialet kan undgås ved at bruge et fladt mundstykke eller en blød børste på støvsugeren.
- Genstridig lugt kan undgås ved regelmæssig pleje.
- Rengør og plej produktet regelmæssigt, uanset synlige pletter.
- Rengør ikke stoffet med en damprenser.
- Brug et rengøringsmiddel, der er egnet til polstrede møbler, til at pleje stoffet.

9. Afmontering

9.1. Sikkerhedsanvisninger

Risiko for personskade
Forkert håndtering under afmontering kan føre til skader



- Produktet har en høj vægt og store dimensioner, der kræves mindst 2 personer til adskillelse.
- Sikr produktet mod at falde ned før afmontering.

Afmontering af produktet skal ske i omvendt rækkefølge af monteringen. (**se kapitlet Montering**)

10. Bortskaffelse

10.1. Generelle anvisninger



- Bortskaf produktet og alle komponenter i overensstemmelse med lokale og landespecifikke regler for at forhindre skader på miljøet.
- Vores emballage er fremstillet af miljøvenlige materialer. De kan genbruges og fungerer dermed som værdifulde råmaterialer. Bortskaf emballagematerialet (pap, snavset emballage osv.) separat og korrekt i overensstemmelse med de gældende nationale bestemmelser.
- Kontakt producenten, hvis du er i tvivl om bortskaffelsen.
- Du kan også få oplysninger om korrekt bortskaffelse hos de lokale affaldscentre.

Home Deluxe GmbH
Schanzeweg 2
32312 Lübbecke
Lübbecke, Tyskland
Tlf: +49 (0)5743 6181-0
www.home-deluxe-gmbh.de

GA-126-00_Torino
2023/09